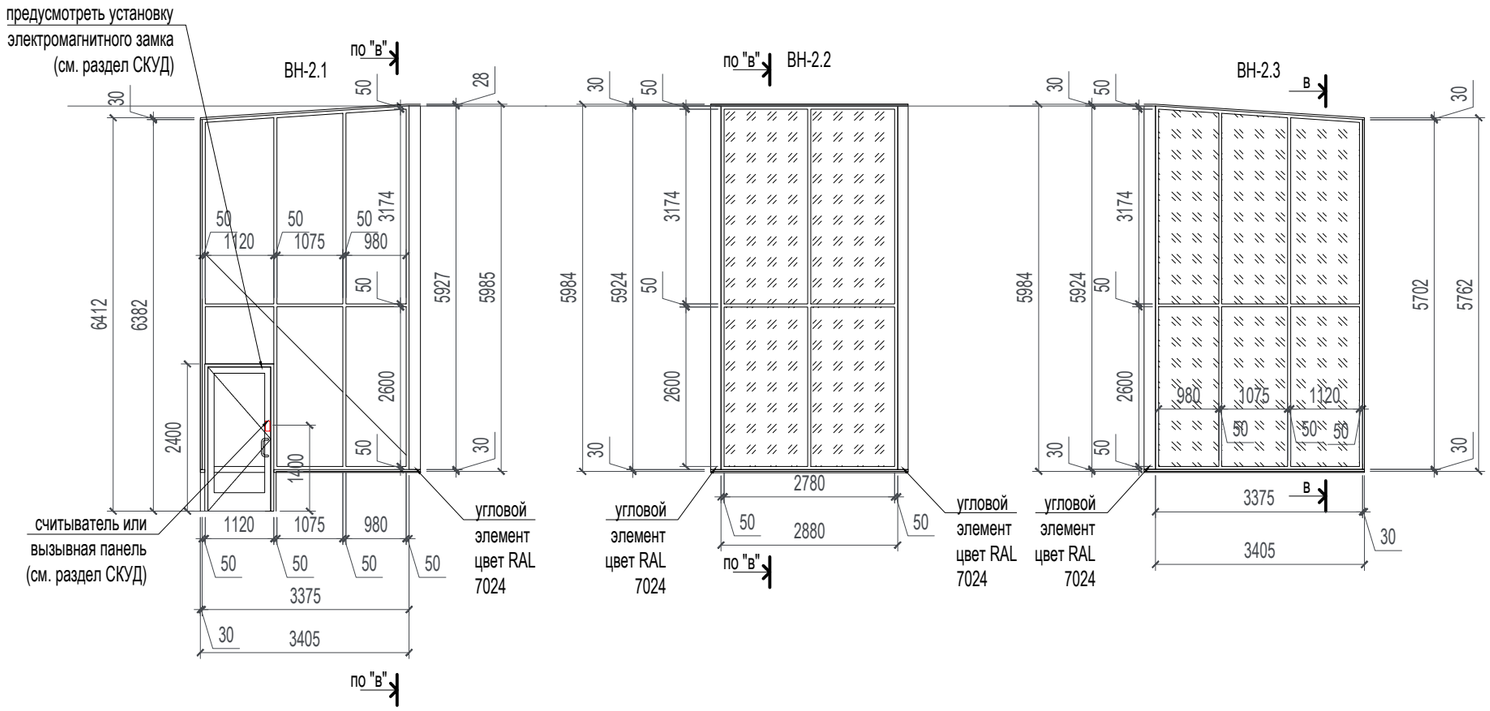

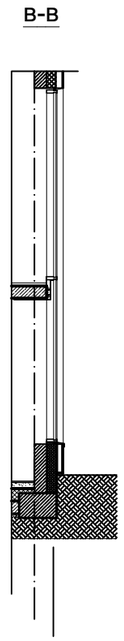

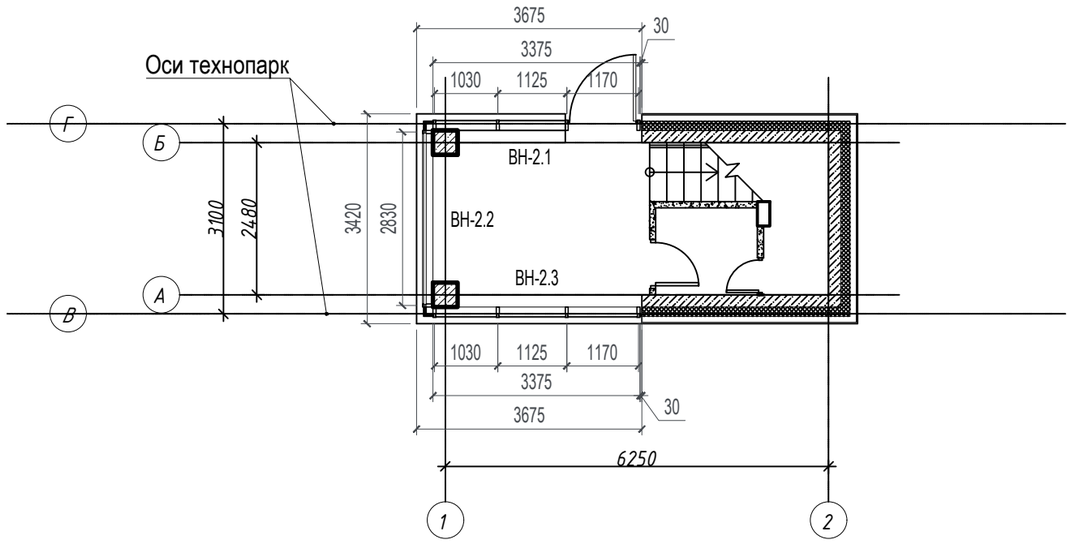

1. Перед заказом витражей размеры проемов должны быть уточнены по исполнительной съемке
2. Спецификацию витражей см. л.4
3. Спецификацию подоконных досок см. АИ-1.1

Условные обозначения:

- глухое остекление без открывания
- поворотное открывание внутрь помещения
- откидное открывание внутрь помещения

0,000 = 187,15

Изм.	Кол.уч	Лист	№док.	Подпись	Дата
1	-	Зам.	569-22		19.07.22
Разраб.		Смирнова			29.10.21
Проверил		Барышева			29.10.21
ГАП		Бочков			29.10.21
Норм.контр.		Бочков			29.10.21

0148200005420000443-Р-01-АР2.6

Проектирование и строительство учебного корпуса начальной школы на 425 мест, детского технопарка и кампуса для проживания на 200 мест на территории автономной некоммерческой общеобразовательной организации "Физтех-лицей" им. П.Л. Капицы в г. Долгопрудный

Детский технопарк

Стадия	Лист	Листов
Р	5	

Эскизы витражей перехода между зданиями детского технопарка и кампуса ВН-2.1, ВН-2.2, ВН-2.3.

АО "МСУ-1"

Согласовано:

Взам. инв. №

Подпись и дата

Инв. № подл

А3